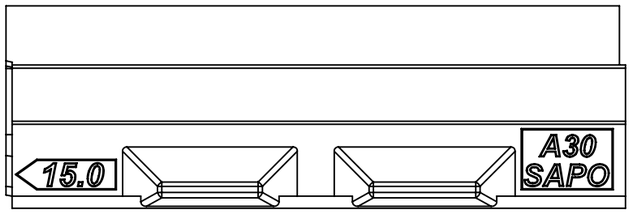

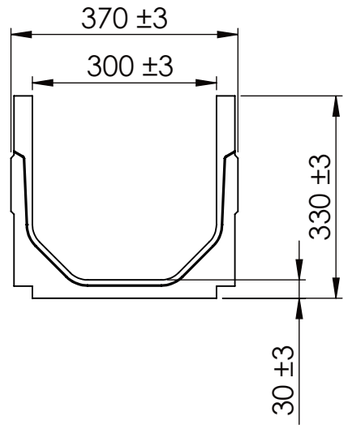

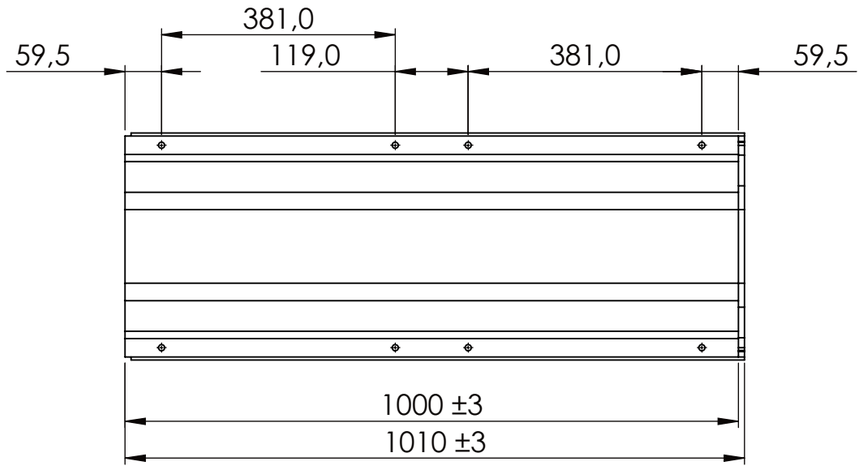

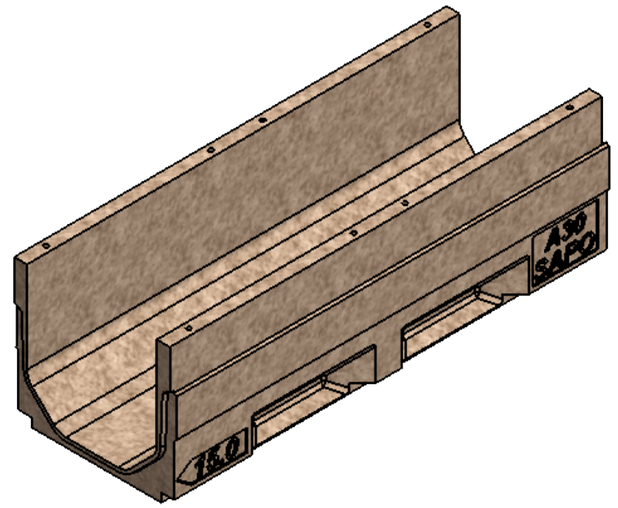

Design

Materiale: PolymerBeton, Sand Antal.: 1

Alle skarpe kanter brydes

Ikke angivne tolerancer: DS/ISO 2768-1 Mellem

Tegnings Nr. / Revision: 902035128 01-02	Ordre Nr.: Fremstilling. Komponentvægt: 69.34
Beskrivelse: SAPODrain A30	
Tegnet af: LH d. 19-08-2020	COPYRIGHT: DENNE TEGNING MÅ IKKE KOPIERES ELLER REPRODUCERES PÅ NOGEN MÅDE UDEN DIREKTE TILLADELSE FRA POLYSAN A/S
Skala: 1:10	POLYSAN®
Papir: A3 Side 1 af 1	Industrivej 17 DK-5672 Broby TLF: +45 62 66 12 21 polysan@polysan.dk

Fil-sti Tegning: C:\Users\lager\POLYSAN A S\Fælles - Dokumenter\CAD-filer\02 Rende forme\A30 Render\Render\902035128 01-02 Gemt d. 19. august 2020 12:10:44 af: lager

Fil-sti Part: C:\Users\lager\POLYSAN A S\Fælles - Dokumenter\CAD-filer\02 Rende forme\A30 Render\Render\902035128 01-02 Gemt d. 19. august 2020 09:09:47 af: lager